1. Использование мебельной продукции, выпущенной в обращение, должно осуществляться по назначению изделия мебели, указанному в маркировке, инструкции по сборке, с учетом допустимых предельных нагрузок, указанных изготовителем.

2. Мебельная продукция, поставляемая в разобранном виде, должна собираться в соответствии с приложенной изготовителем инструкцией по сборке, включающей комплектовочную ведомость и схему монтажа.

3. При эксплуатации мебельной продукции необходимо исключить попадание воды и иных жидкостей на элементы изделий мебели, соприкасающихся с полом.

4. При установке изделий мебели в непосредственной близости от нагревательных и отопительных приборов их поверхности во время эксплуатации должны быть защищены от нагрева. Температура нагрева элементов мебели не должна превышать +40°С.

5.ВНИМАНИЕ! Предприятие-изготовитель не несет ответственности за дефекты, возникшие в результате нарушения покупателем правил эксплуатации и ухода за мебелью.

6.Изделия мебели должны храниться в крытых помещениях при температуре не менее +2 градуса и относительной влажности воздуха от 45-70%.

7.Предприятие - изготовитель оставляет за собой право на замену фурнитуры на аналогичную!

Рекламация на изделие принимается:
- При наличии документов подтверждающих факт купли-продажи (кассовый чек).
- При отсутствии внешних механических повреждений, полученных по вине покупателя.

Срок ремонта соответствует сроку, определенному в Законе о защите прав потребителя, либо соглашением сторон.
В случае механических повреждений, полученных по вине покупателя, производится платное обслуживание (за счет покупателя).
При несоблюдении этих правил гарантийный ремонт не производится.

169.RU

Регистрационный номер декларации о соответствии: ЕАЭС N RU Д-RU.АБ79.В.01263/19

ТР ТС 025-2012
ГОСТ 16371-2014

Шкаф для одежды Бьянка 1782/02

шир/гл/выс
1346 x 615 x 2166

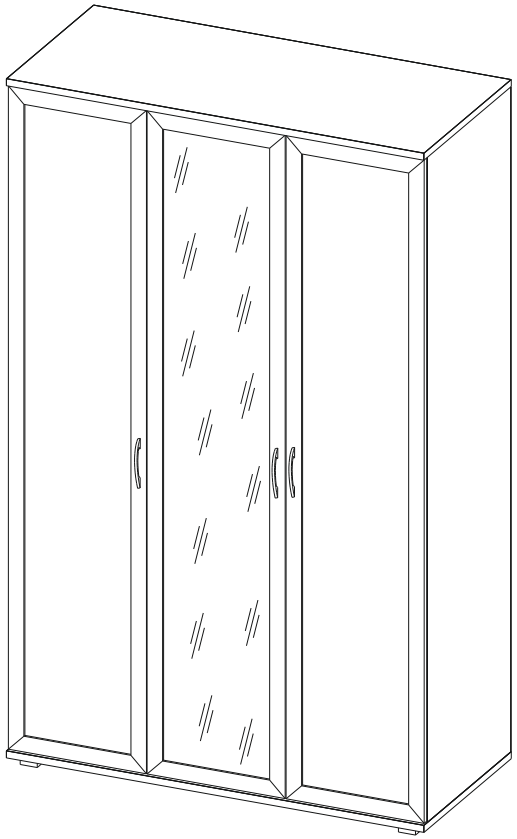

Сборку рекомендуется производить с помощью специалиста, так как неправильная сборка может привести к нежелательным последствиям. Инструкция даст вам необходимые рекомендации по сборке, порядка которых просим вас придерживаться. Перед сборкой внимательно ознакомьтесь с инструкцией, проверьте комплектность фурнитуры и разберите ее по назначению.

Комплектовочная ведомость

№	Наименование			К-во
1	Крышка	1346 x 612	ЛДСП	2
2	Стойка	2114 x 586	ЛДСП	2
3	Стойка средняя	2114 x 586	ЛДСП	1
4	Ст. горизонтальная	864 x 585	ЛДСП	1
5	Планка	864 x 140	ЛДСП	1
6	Ст. горизонтальная	432 x 585	ЛДСП	1
7	Полка съемная	430 x 582	ЛДСП	4
8	Стенка задняя	2142 x 454	ДВПО	1
9	Стенка задняя	2125 x 437	ДВПО	2
10	Фасад (в сборе)	2108 x 445		2
11	Фасад (в сборе с зеркалом)	2108 x 445		1
12	Профиль соединительный 1 м			2
13	Гвоздь 1,6x25			69
14	Штанга овальная 0,858 м			1
15	Опора			5
16	Заглушка D 5 мм			36
17	Штангодержатель для овал.трубы			2
19	Шток эксцентрика			24
20	Эксцентр.стяжка 15/15пластиковая			24
22	Саморез 3,5*30 чёрный			10
23	Ручка			3
24	Саморез 4,0*16 универсальный пот/г. Pozi			67
25	Полкодержатель			17
26	Петля накладная 35 под саморез с планкой			12
27	Стяжка межсекционная 5*27			2
28	Скрепка “Крабик”			15
30	Саморез 4x30 белый			6
31	Демпфер самоклеющийся			3

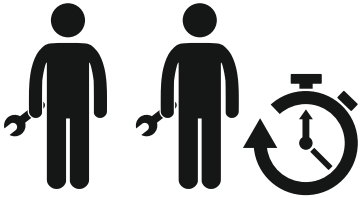

60-90 мин.

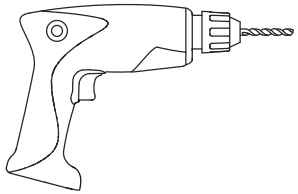

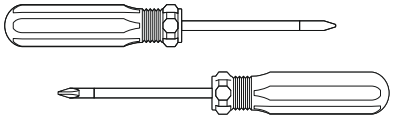

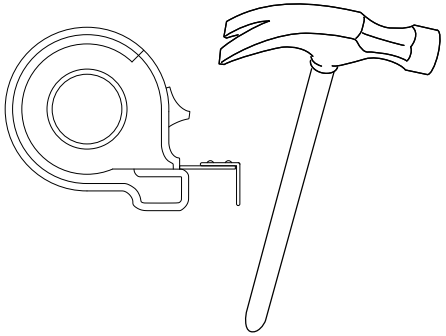

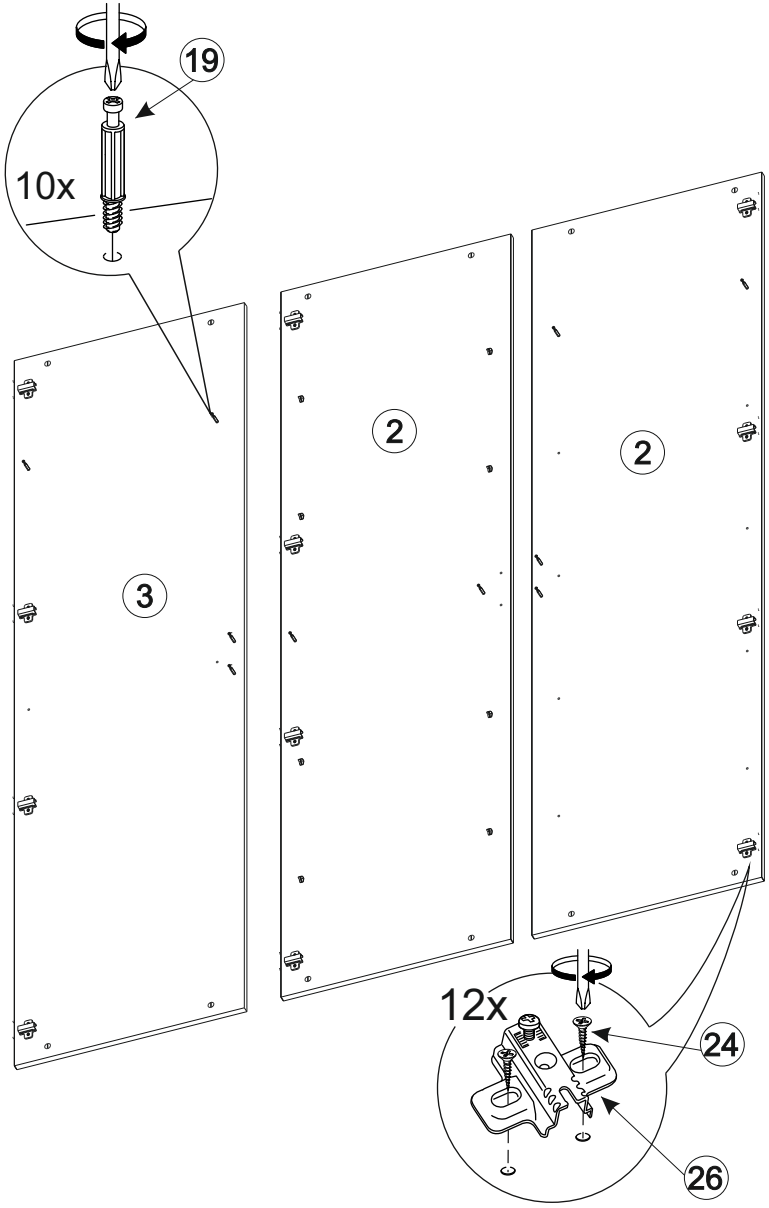
19
10x
3
2
2
12x
24
26

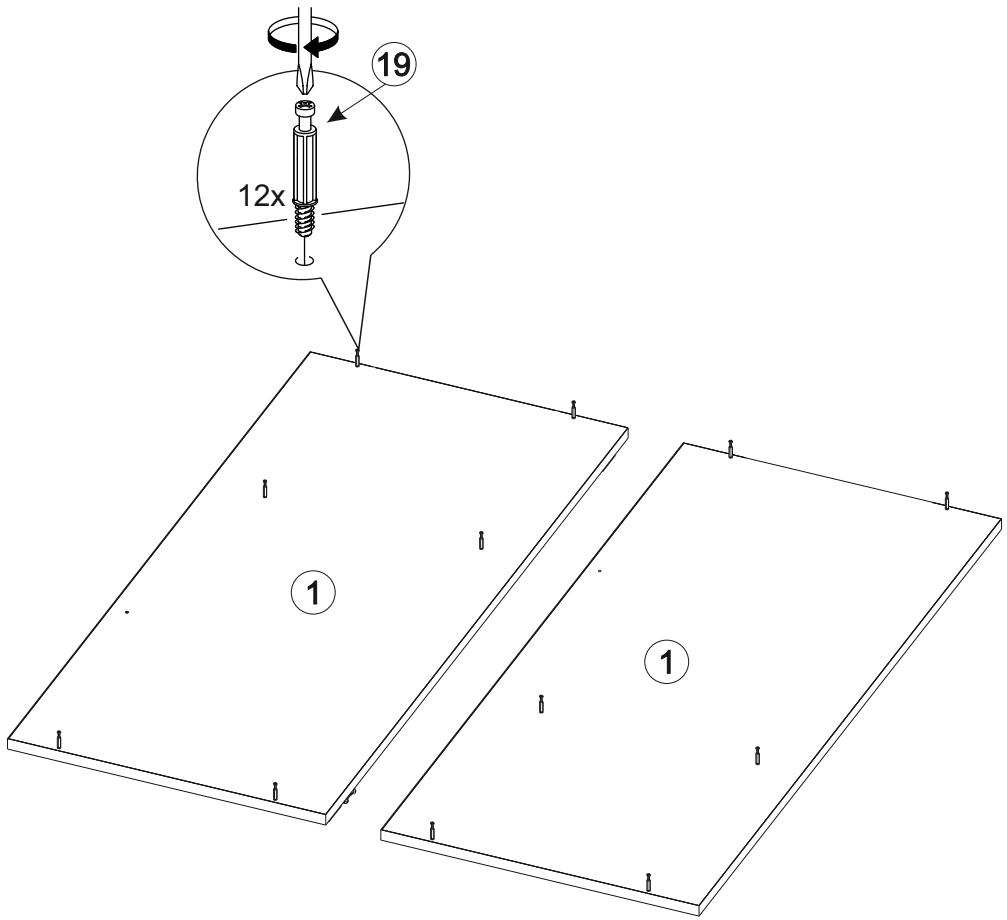

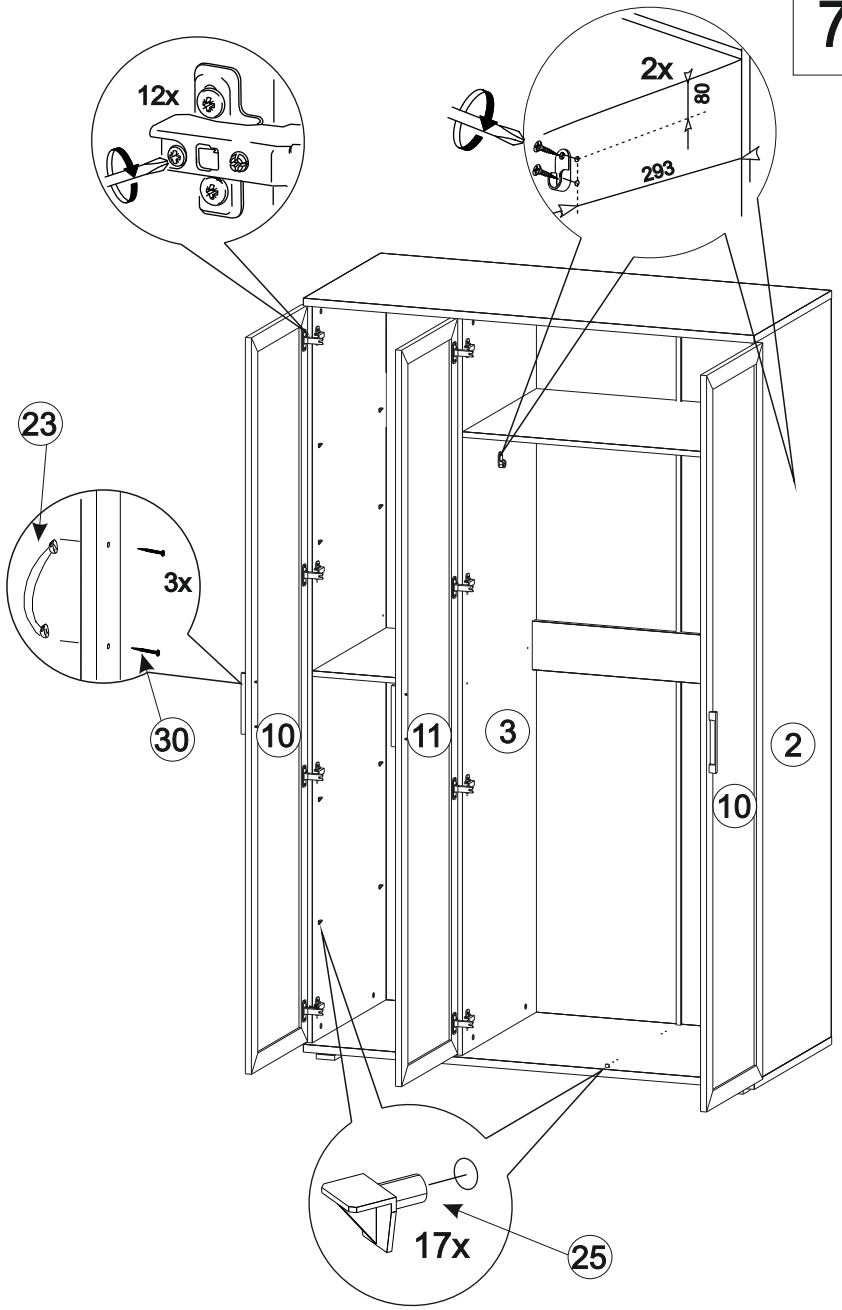

РЕГУЛИРОВКА ДВЕРНЫХ ПЕТЕЛЬ:

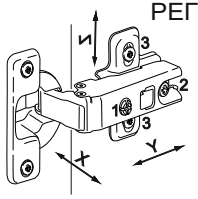

- отрегулируйте винтом 1 наклон створки двери относительно вертикали корпуса (напр. X)
- ослабьте винт 2, отрегулируйте зазор между створкой двери и корпусом (напр. Y), затем затяните винт 2
- ослабьте винты 3, отрегулируйте створку двери по высоте (напр. Z), затем затяните винты 3

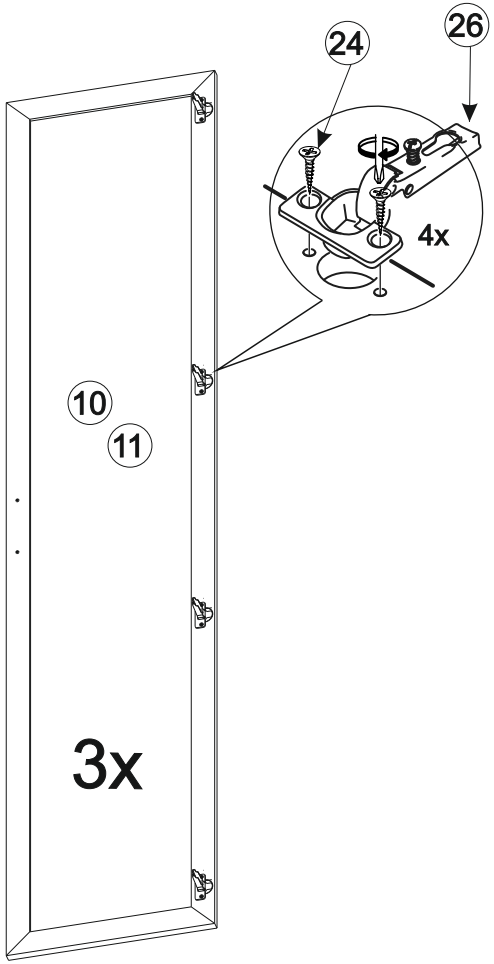
24
26
4x
10
11
3x

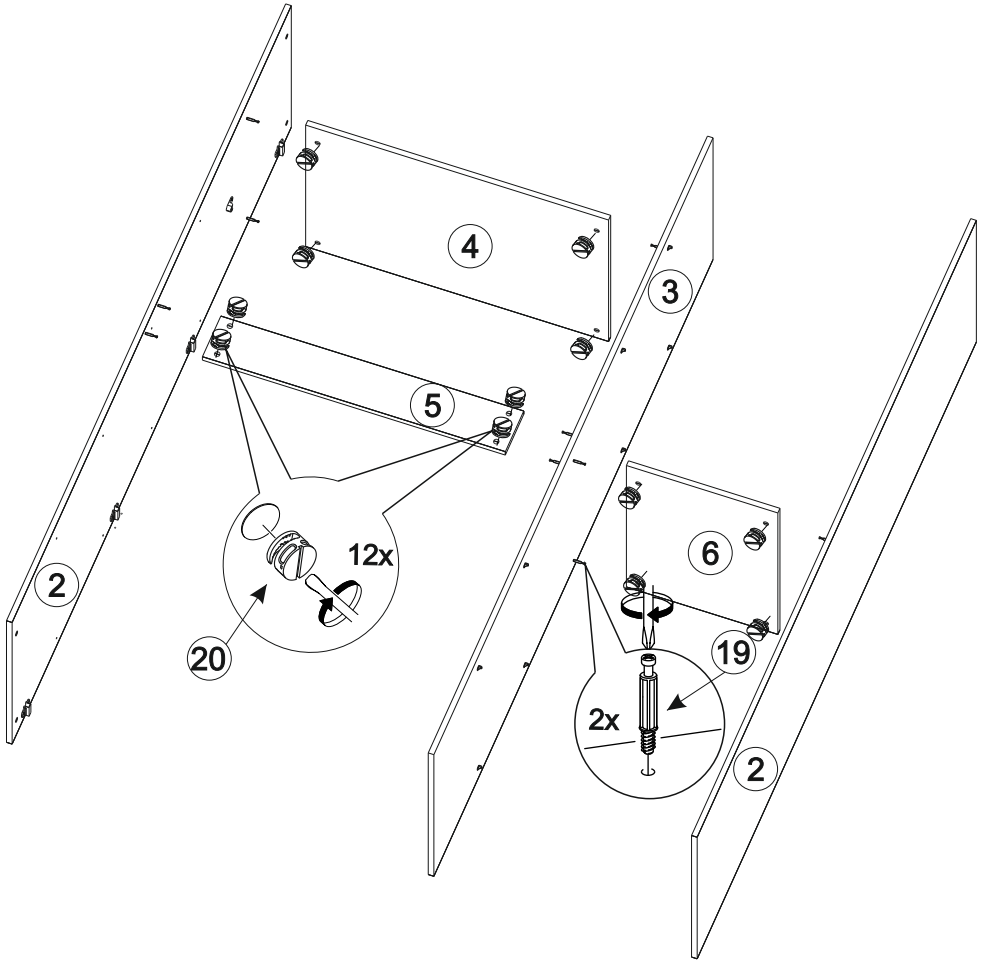
4
3
5
12x
2
20
6
19
2x
2

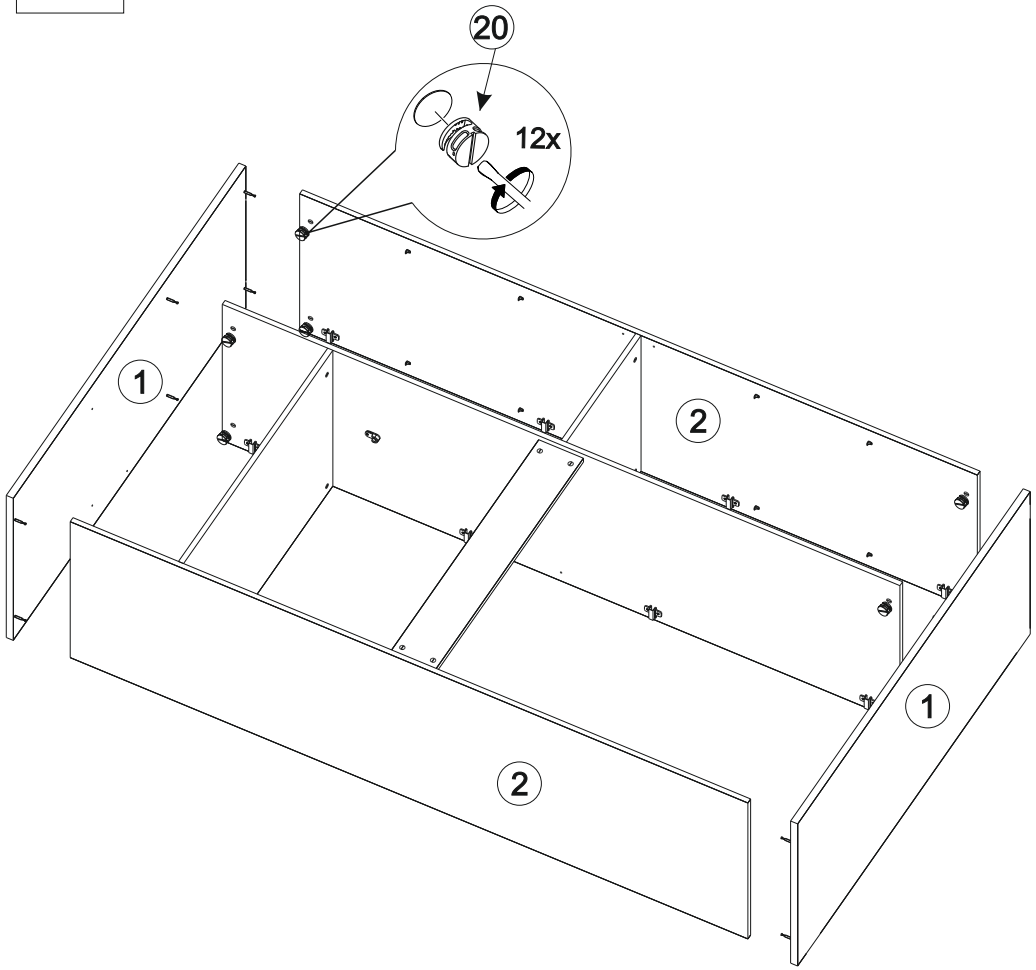

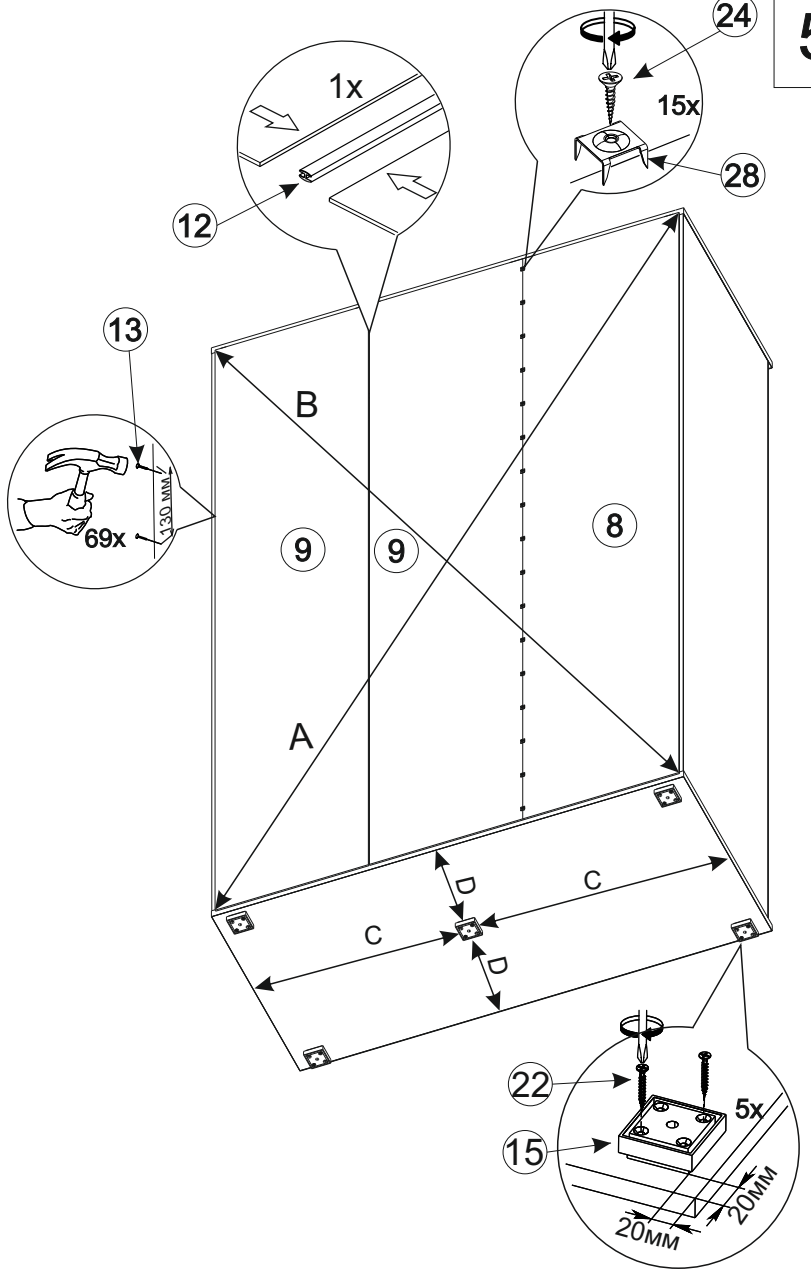

Обратите внимание!
При установке задних стенок убедитесь, что диагонали изделия равны. Установку производить только при совпадении диагоналей.

A=B